Electrolux PROFESSIONAL

Servierwagen Einweichbecken, fahrbar, 220 l, 850 mm

Technisches Datenblatt
ARTIKEL #
MODELL #

NAME #

SIS #

AIA #



361268 (SSTR08) EINWEICHWANNE AUF RAEDERN 220 LT.

Kurzbeschreibung

Artikel Nr.

Ausführung in 304 AISI Edelstahl. Struktur aus Stahlrohr 25 mm, vollkommen verschweißt. Ablassventil mit Drehverriegelung. 4 schwenkbare Rollen, davon 2 mit Bremsen, 125 mm Durchmesser, mit Stoßfängern aus Plastik versehen. Beckengröße 802x602x475h mm.

Hauptmerkmale

- Rahmengestell aus 25 mm Rohr, komplett verschweißt.
- Becken 802 x 602 x 475 mm.
- Gerät mit Ablauf und Drehgriff.
- 4 Schwenkrollen Ø 125 mm Durchmesser, 2 mit Bremse, Gerät mit Kunststoffpuffern.

Konstruktion

- Ganz aus CNS 1.4301.

Genehmigung:

Servierwagen Einweichbecken, fahrbar, 220 l, 850 mm

Front

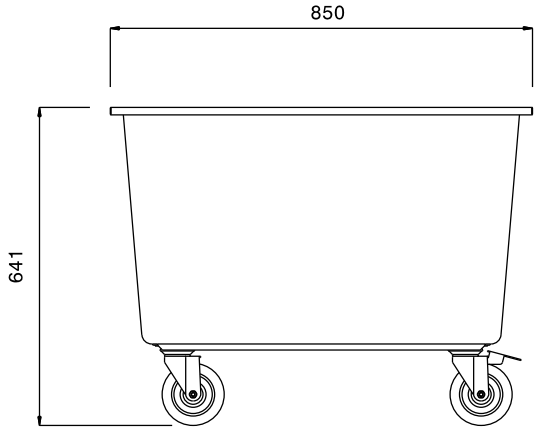

Seite

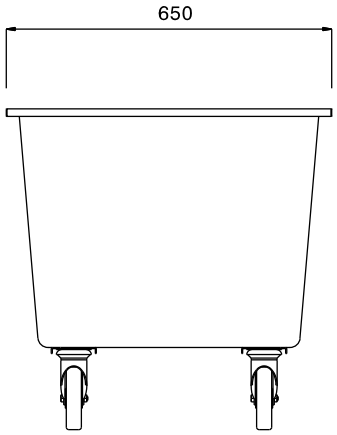

D = Ablauf

oben

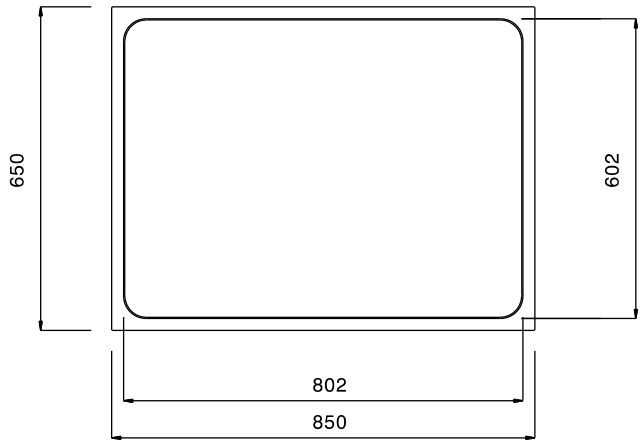

Schlüsselinformation

Außenabmessungen, Länge:	
361268 (SSTR08)	850 mm
Außenabmessungen, Tiefe:	650 mm
Außenabmessungen, Höhe:	641 mm
Rollenmaterial:	Zink
Rollendurchmesser:	Ø 125
Nettogewicht:	30 kg

Das Unternehmen behält sich das Recht auf Änderungen der Spezifikation vor.